# INSTRUKCJA OBSŁUGI

## dla modułowej prasy transferowej

## Secabo TS5 Economy

Gratulujemy zakupu prasy termicznej Secabo!
Aby zapewnić bezproblemowe rozpoczęcie produkcji przy użyciu maszyny, należy uważnie przeczytać niniejszą instrukcję obsługi.
Każda forma powielania niniejszej instrukcji obsługi wymaga pisemnej zgody firmy Nepata Vertrieb GmbH. Dane techniczne i cechy produktu mogą ulec zmianie, z wyłączeniem błędów.
Nepata Vertrieb GmbH nie ponosi odpowiedzialności za bezpośrednie lub pośrednie szkody wynikające z użytkowania tego produktu.

*Wersja 1.0 (13.10.2022)*

# Środki ostrożności

Przed pierwszym uruchomieniem urządzenia należy dokładnie przeczytać te wskazówki i środki ostrożności!

- Nigdy nie wkładaj rąk do prasy termicznej, gdy jest ona podłączona do prądu, zwłaszcza gdy jest włączona i rozgrzana - ryzyko poparzeń!
- Nigdy nie otwieraj obudowy i nie dokonuj samodzielnie żadnych zmian w urządzeniu.
- W przypadku konieczności otwarcia pokrywy płyty grzejnej po wyraźnym wezwaniu przez serwis klienta Nepata Vertrieb GmbH, zaleca się stosowanie ochrony dróg oddechowych oraz manipulowanie wełną izolacyjną znajdującą się wewnątrz w rękawicach. Ewentualna utylizacja wełny izolacyjnej powinna odbywać się wyłącznie w zamkniętym worku.
- Upewnij się, że ani płyny, ani metalowe przedmioty nie dostaną się do wnętrza prasy termicznej.
- Upewnij się, że używane gniazdko jest uziemione. Należy pamiętać, że prasę cieplną można zasilać tylko z gniazdka, które jest uziemione przez
  Urządzenie jest zabezpieczone wyłącznikiem różnicowo-prądowym.
- Odłącz prasę termiczną od sieci, gdy nie jest używana.
- Zawsze obsługuj prasę termiczną poza zasięgiem dzieci i nigdy nie pozostawiaj włączonego urządzenia bez nadzoru.
- Upewnij się, że urządzenie jest używane tylko w suchych pomieszczeniach.

**Jeśli nie możesz spełnić jednego lub więcej z powyższych wymogów bezpieczeństwa lub jeśli nie jesteś pewien, czy wszystkie mają zastosowanie, skontaktuj się z naszym wsparciem technicznym.**

# Zakres dostawy

Rama prasy transferowej

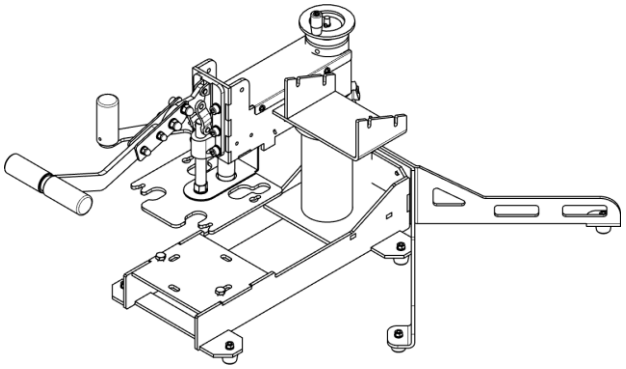

Płyta grzejna i płyta podstawowa
***HP5*** - 38cm x 38cm

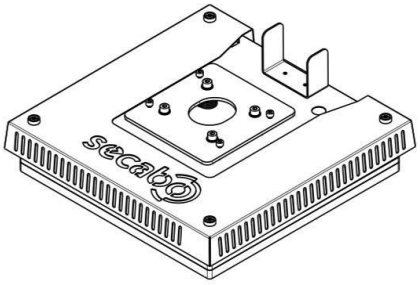


Skrzynka kontrolna
***CL01***

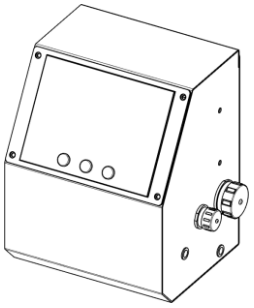

C13 przewód przyłączeniowy urządzenia chłodniczego

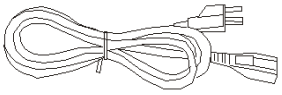

Klucz imbusowy rozmiar 5 do śrub z gniazdem sześciokątnym M6

Klucz płaski podwójny 13 do śrub z sześciokątnym M8

# Opis urządzenia

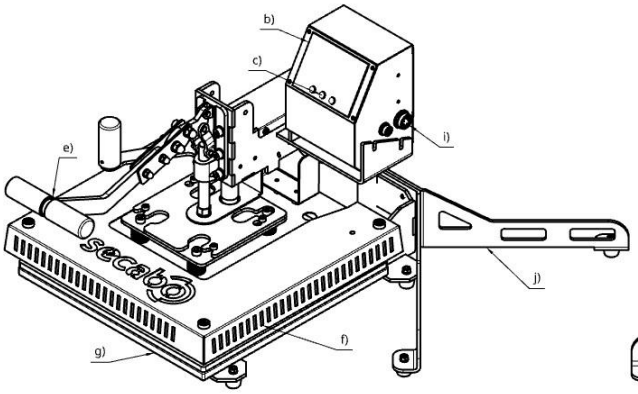


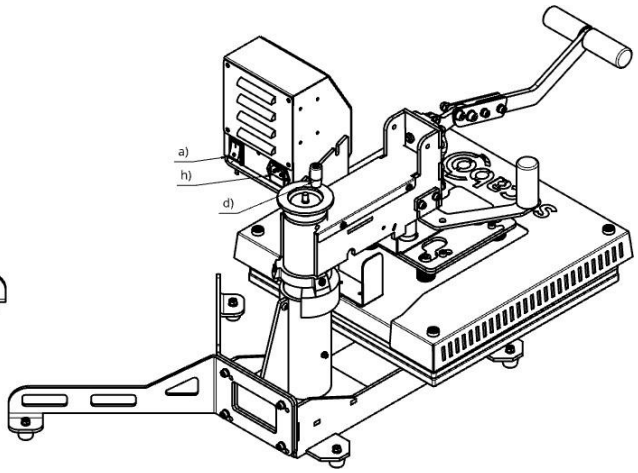


a. Główny przełącznik
b. Wyświetlacz LCD
c. Panel sterowania z przyciskami
d. Korba ręczna do regulacji ciśnienia
e. Naciśnij dźwignię
f. Pokrywa płyty grzewczej i płyta grzewcza
g. Płyta podstawowa
h. Gniazdo IEC
i. Podłączenie płyty grzewczej
j. Stopy podporowe

# Montaż i uruchomienie

- Umieść podstawę urządzenia TS5E bezpiecznie na stabilnym stole.
- Prosimy o usunięcie na samym końcu opaski kablowej, która służy jako zabezpieczenie przed przekręceniem!

- Zamontuj załączone stopy podporowe, jak pokazano na poniższej ilustracji. Użyj 4 podkładek M6 i 4 śrub M6x20.

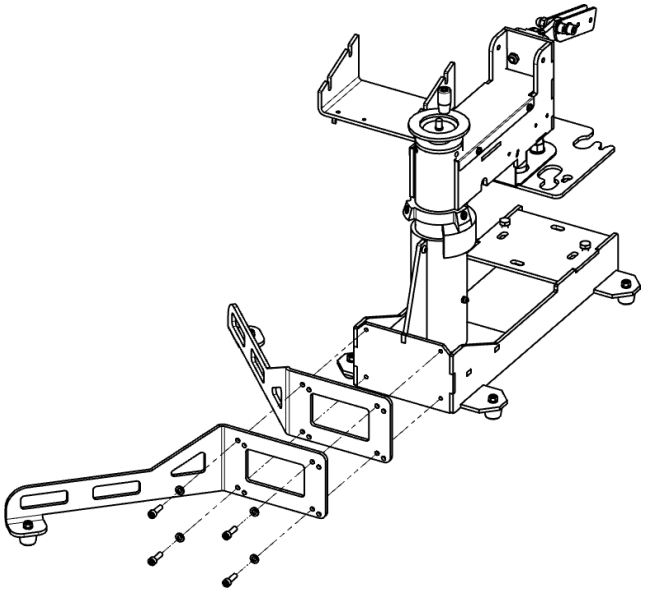

- Połącz dźwignię prasy z ramą TS5E za pomocą śrub i podkładek.

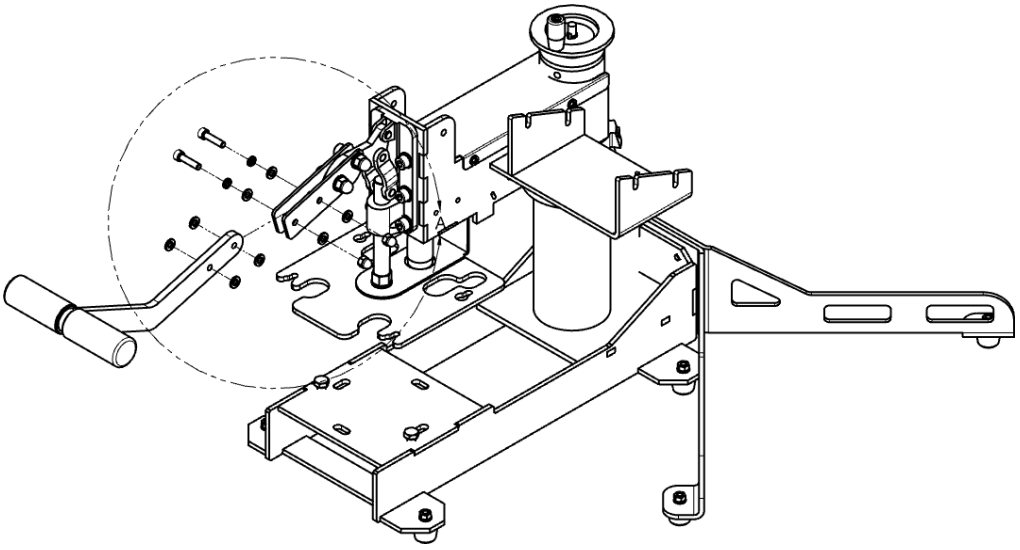

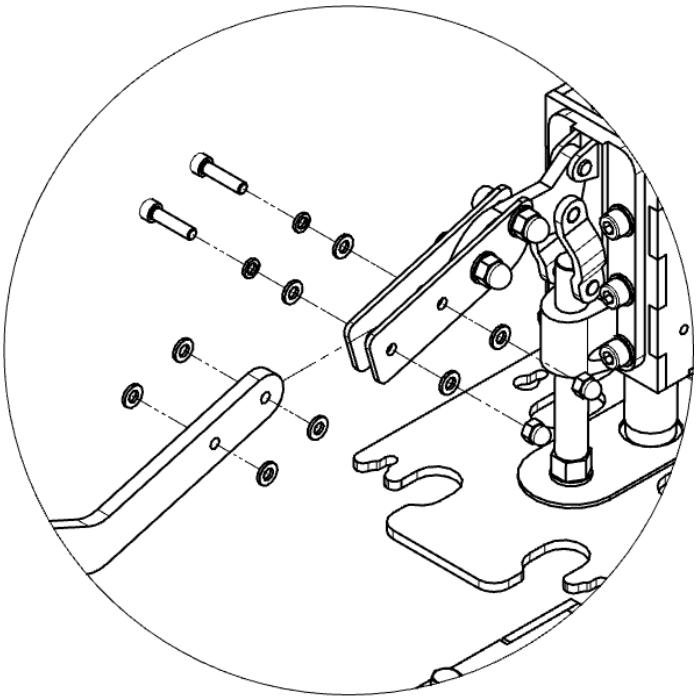

A

- Teraz zamocuj uchwyt obrotowy w sposób pokazany na rysunku. Użyj do tego dwóch śrub M6x16 mm i dwóch podkładek M6. Po tym kroku możesz usunąć opaskę kablową, aby móc otworzyć prasę termiczną.

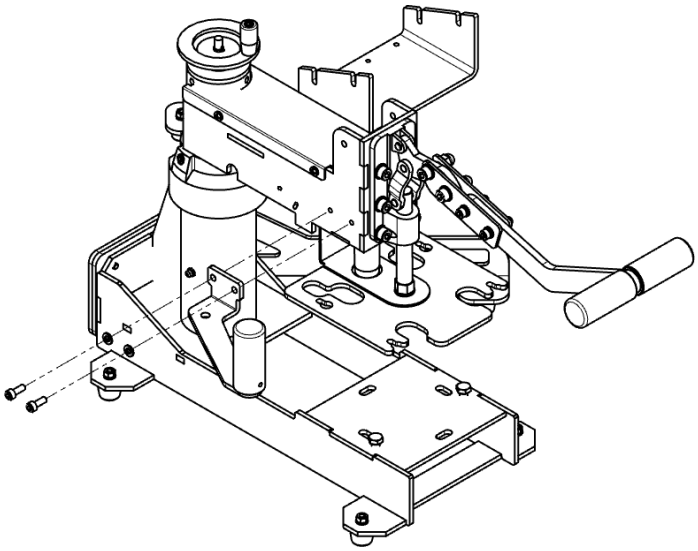

- Unieś płytę bazową nad ramą TS5E i przewiń łby śrub sześciokątnych przez wyfrezowane w otworze kluczowym otwory na płycie adaptera od spodu płyty bazowej. (Dla uproszczenia na ilustracji pokazano tylko adapter). Przesuń płytę bazową w kierunku wskazanym strzałką, aż dotknie śrub i dokręć śruby.

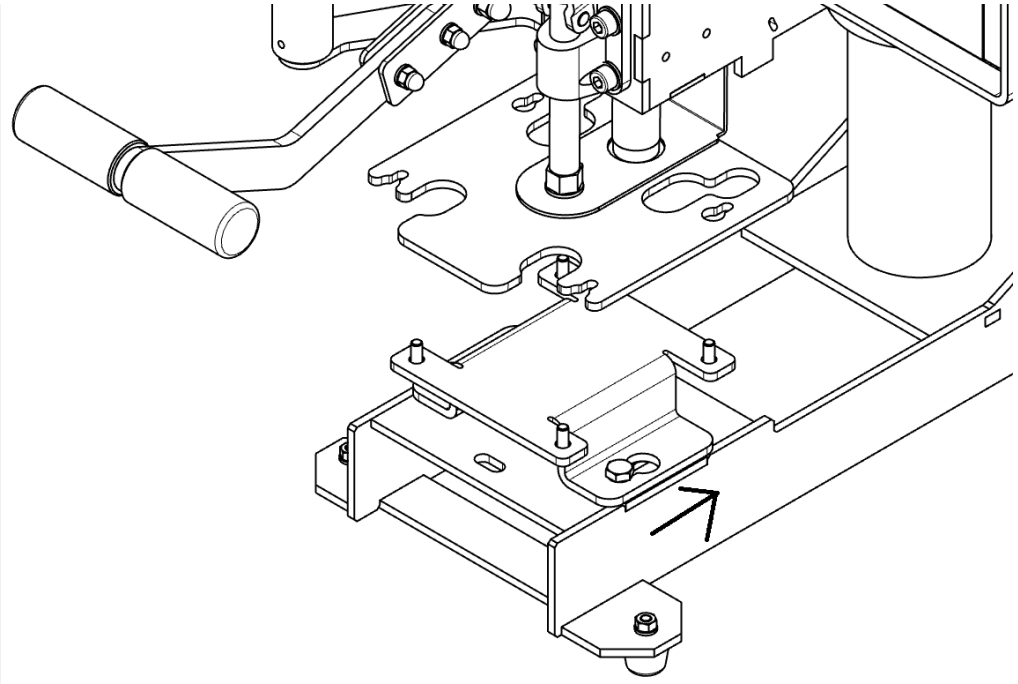

- Ustawić płytę grzejną **HP5 po** przekątnej przed kołnierzem przyłączeniowym pod dźwignią prasy na stojaku i nagwintować 4 łby śrub zewnętrznych w wyfrezowane w otworze kluczowym otwory na płycie kołnierzowej.

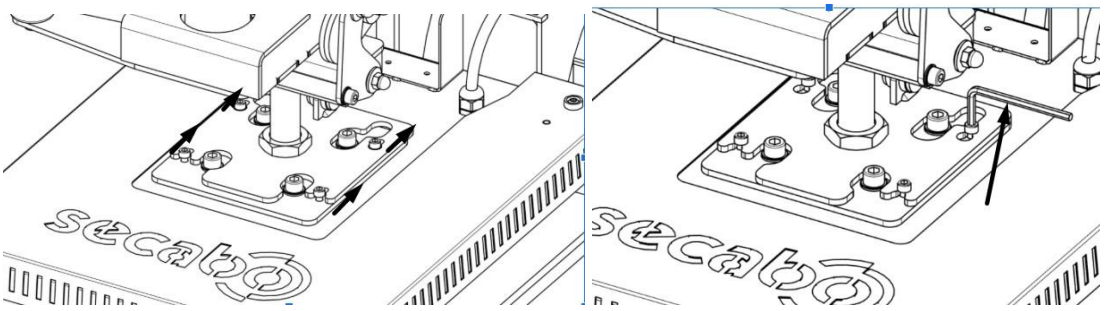

- Ostrożnie dokręcić śruby za pomocą dołączonego klucza imbusowego. **Uwaga, płyta grzejna może spaść, jeśli śruby nie są dokręcone! Niebezpieczeństwo obrażeń!**

- Umieść sterownik jak na zdjęciu poniżej, przedtem poluzuj kciuki tak, aby między śrubą a skrzynką sterownika było wystarczająco dużo miejsca. Po umieszczeniu proszę dokręcić kciuki tak aby sterownik był zamocowany.

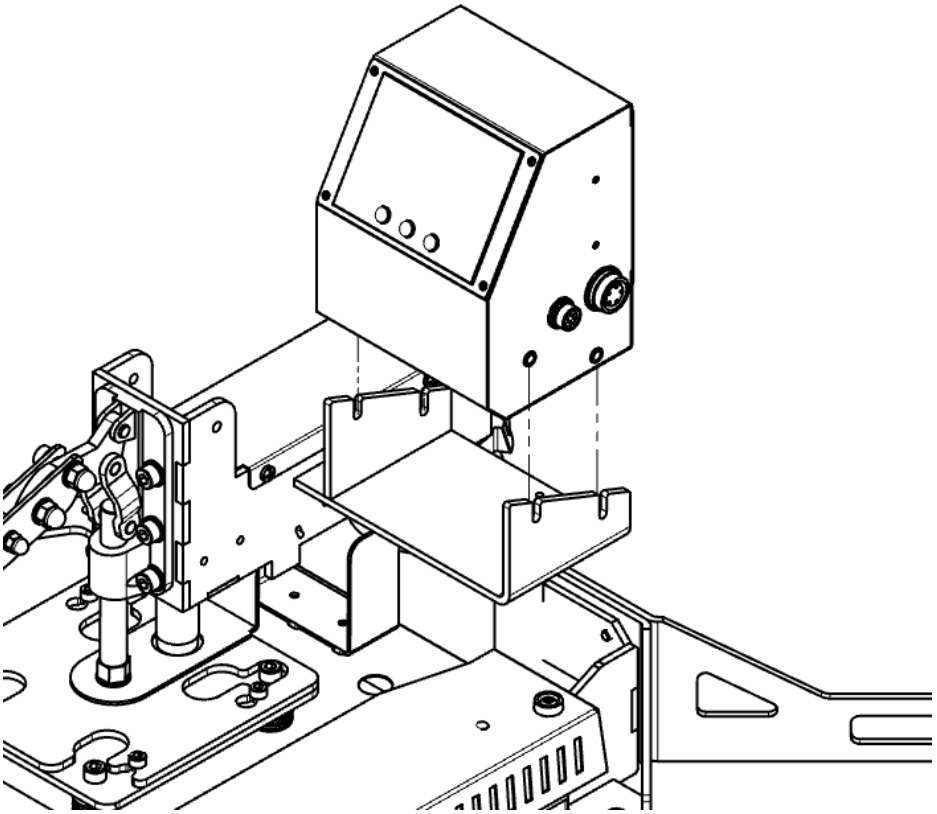

- Podłączyć dużą 5-pinową wtyczkę z powierzchni płyty grzejnej do pasującego gniazda na zewnętrznej prawej stronie skrzynki regulatora **CL01**.

- Teraz podłączyć przewód ochronny (uziemienie) skrzynki sterownika do punktu przyłączeniowego pod gniazdem skrzynki sterownika (nie pokazano). Uwaga, nigdy nie wolno tego zaniedbać!

- Podłącz dostarczony kabel zasilający C13 IEC do tylnej części skrzynki sterownika **CL01** i podłącz go do uziemionego gniazda, które musi mieć uziemione połączenie i bezpiecznik, a także wyłącznik różnicowo-prądowy.

**Prasa transferowa TS5E jest teraz gotowa do pracy.**

# Elementy składowe i działanie sterownika

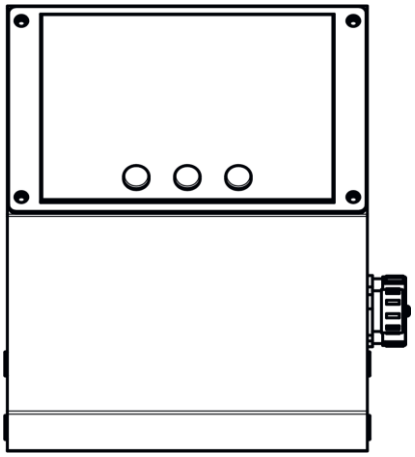

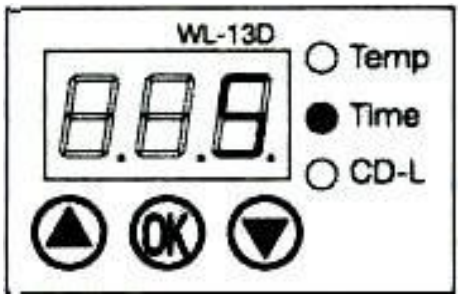


## Obsługa sterownika

- Podłączyć prasę transferową TS5E do sieci elektrycznej za pomocą dostarczonego kabla zasilającego.
- Włączyć prasę termiczną TS5E.
- Na wyświetlaczu pojawi się napis "OFF".
- Po włączeniu pojawia się "-f-" (Fahrenheit) lub "-c-" (Celsjusz).
- Za pomocą klawiszy strzałek wybrać żądaną jednostkę temperatury.
- Nacisnąć przycisk "OK". Teraz świeci się dioda LED "Temp".
- Za pomocą przycisków ze strzałkami wybrać żądaną temperaturę.
- Nacisnąć przycisk "OK". Teraz zapala się dioda LED "Czas".
- Za pomocą klawiszy strzałek wybrać żądany czas trwania procesu prasowania.
- Nacisnąć przycisk "OK". Na wyświetlaczu początkowo pojawia się **LO,** od 100°C wyświetlana jest aktualna temperatura prasy termicznej TS5E. Prasa nagrzewa się teraz do ustawionej temperatury.
- Sygnał dźwiękowy rozbrzmiewa, gdy prasa cieplna jest nagrzana.
- Teraz prasa transferowa może być zamknięta poprzez dźwignię prasy w celu przeprowadzenia transferów.
- Po zamknięciu, timer zaczyna odliczać czas.
- Po upływie timera pojawia się również sygnał dźwiękowy, po którym można otworzyć prasę.

Uwagi

- Należy pamiętać, że płyta grzejna i przedmioty transferu są gorące i istnieje ryzyko poparzeń.
- Wyłączyć prasę cieplną, gdy nie jest potrzebna.

# Obsługa prasy termicznej

## Przeprowadzanie transferów

- Włączyć prasę cieplną za pomocą wyłącznika głównego.
- Prasa nagrzewa się teraz do ustawionej temperatury.
- Informacje o tym, jak zmienić ustawienia na sterowniku, znajdują się w poprzednich rozdziałach.
- Po nagrzaniu można wykonać pierwsze przelewy. Timer zaczyna działać w momencie zamknięcia prasy za pomocą dźwigni prasy.
- Na 3 sekundy przed upływem ustawionego czasu rozlega się sygnał ostrzegawczy (jeśli został aktywowany w ustawieniach), po którym można otworzyć prasę.
- Nacisk kontaktowy można regulować poprzez zwiększanie lub zmniejszanie odległości między płytą grzejną a płytą podstawową, obracając korbę ręczną na górze prasy. Obrót w kierunku zgodnym z ruchem wskazówek zegara zwiększa nacisk kontaktowy, a obrót w kierunku przeciwnym zmniejsza go.
- Podczas procesu tłoczenia nie można i nie należy zmieniać żadnego ustawienia.

**Uwaga: Należy pamiętać, że ponowne schłodzenie prasy po jej wyłączeniu wymaga pewnego czasu. Istnieje ryzyko poparzeń, dopóki nie ostygnie całkowicie!**

# Konserwacja i czyszczenie

Wszystkie prace konserwacyjne należy wykonywać przy wyłączonej i ostudzonej prasie. Wcześniej należy wyjąć wtyczkę z gniazdka. Prace konserwacyjne przeprowadzać tylko po konsultacji z naszym wsparciem technicznym.

Prasę należy regularnie czyścić miękką szmatką i łagodnym środkiem czyszczącym do użytku domowego, aby usunąć pozostałości kleju, kurz itp. Nie należy używać szorowarek, rozpuszczalników ani benzyny!

# Zalecane czasy i temperatury

Wartości te są jedynie przybliżone, mogą się różnić w zależności od materiału i należy je sprawdzić przed zaprasowaniem.

| Materiał | Temperatura | Drukuj | Czas tłoczenia |
|---|---|---|---|
| **Folia flokowa** | 170°C - 185°C<br>338°F - 365°F | lekki-średni | 25s |
| **Folia Flex** | 160°C - 170°C<br>320°F - 338°F | średnio-wysoka | 25s |
| **Sublimacja flex** | 180°C - 195°C<br>356°F - 383°F | średnio-wysoka | 10s - 35s |
| **Sublimacja na kubkach** | 200°C<br>392°F | średnio-wysoka | 150s - 180s |
| **Sublimacja na Płytki** | 200°C<br>392°F | wysoki | 120s - 480s<br>(w zależności od grubości materiału) |
| **Sublimacja na Piuzzlesie** | 200°C<br>392°F | lekki-średni | 25s |
| **Sublimacja na podkładkach pod mysz** | 200°C<br>392°F | średni | lata 20-te - 40-te |
| **Sublimacja na tekstyliach** | 200°C<br>392°F | średnio-wysoka | lata 30-te - 50-te |
| **Sublimacja na Płyty metalowe** | 200°C<br>392°F | wysoki | 10s - 50s<br>(w zależności od grubości materiału) |

**Ważna uwaga: Przed każdą produkcją należy wykonać własne testy z odpowiednimi materiałami transferowymi i nośnikami. Powyższe wartości oraz specyfikacje producenta są jedynie orientacyjne. Odporność na pranie i zachowanie podczas transferu muszą być określone w oddzielnych testach.**

**Z zalecanych wartości nie można wywnioskować żadnej gwarancji. Do użytkownika należy zawsze określenie i zastosowanie ustawień, które mają zastosowanie w jego specyficznych warunkach.**

**Uwaga dotycząca wykończeń tekstylnych: Po procesie prasowania tekstylia muszą ostygnąć, zanim z materiału transferowego będzie można usunąć wszelkie nośniki. Klej termotopliwy zawarty w materiale transferowym uzyskuje swoją siłę klejenia dopiero na zimno. Jeśli klej nie przylega na zimno, proces prasowania mógł być zbyt zimny lub zbyt krótki.**

# Dane techniczne

| | |
|---|---|
| **Prasa transferowa** | **Secabo TS5E** |
| **Typ** | Ręcznie otwierana modułowa prasa składająca |
| **Wielkość powierzchni roboczej** | 38cm x 38cm |
| **Kąt obrotu:** | 105 °, otwarcie w prawo |
| **Max. Temperatura** | 225 °C |
| **Max. Preselekcja czasu** | 999s |
| **Max. Ciśnienie robocze** | 180 g/cm² |
| **Ustawienie ciśnienia** | Regulacja wysokości płyty grzejnej za pomocą korby ręcznej |
| **Zasilanie** | Napięcie AC 230V / 50Hz - 60Hz, 2 kW |
| **Okolice** | +5°C - +35°C/ 30% - 70% wilgotności powietrza |
| **Waga** | 37,5 kg |
| **Waga z opakowaniem** | 41 kg |
| **Wymiary ze stabilizatorem stopy:** | W: 510 mm x D:800 mm H:530 mm |
| **Wymiary otwarte (szer. x wys. x gł.)** | W: 700 mm x D:818 mm H:685 mm |

# Deklaracja zgodności - Oświadczenie o zgodności

Niniejszym oświadczamy na naszą wyłączną odpowiedzialność, że produkt opisany w pkt "Dane techniczne" są zgodne z przepisami następujących dyrektyw i norm WE:

Niniejszym oświadczamy na własną odpowiedzialność, że wymienione w "danych technicznych" produkty spełniają wymagania następujących dyrektyw WE i norm zharmonizowanych:

EG-Richtlinien / Dyrektywy WE:
Dyrektywa niskonapięciowa 2014/35/WE /
2014/35/WE Low Voltage Directive
98/37/EG Maschinenrichtlinie (2006/42/EG vom 12/29/2009) /
98/37/WE Dyrektywa o maszynach (od 2009-12-29: 2006/42/WE)

Norma / Standard: EN 60204-1:2006

Technische Dokumente bei / Dokumenty techniczne przy:
Nepata Vertrieb GmbH, Hochstatt 6-8, 85283 Wolnzach, Niemcy

Dyplomowany inż. Fabian Franke

Dipl. Ing.(FH) Bernhard Schmidt